scheda tecnica - data sheet

modello: modell:	**BIBOX sospensione**
codice: code:	**1156**
design:	**F. Rienzi**
anno - year:	**2009**
tipologia: tipology:	**lampada da sospensione** suspension lamp
materiali: materials:	**policarbonato - all. - metallo** polycarbonate - alu. - metal
luce: light:	**diffusa** diffuse
lampadine - bulbs:	**2x54W G5 T5**
grado IP - IP grade:	**20**
peso netto - net weight:	**2,5 Kg**
finiture: finiture:	**.00 trasparente -** clear **.07blu -** blue - **.09 arancione -** orange
marcatura: marking:	CE
simboli costruttivi: symbols:	F

Dimensioni - Dimensions.

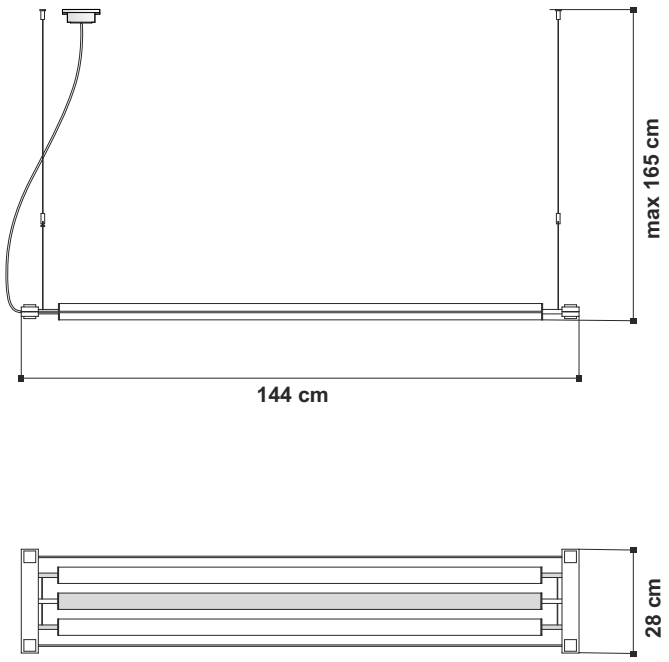

CURVE POLARI - POLAR DIAGRAMS

H[m]	D[m]	MaxLux	MedLux	Alpha=79.6° +79 G=0.0
1.00	10.90	735	75	
2.00	21.79	184	19	
3.00	32.69	82	8	
4.00	43.58	46	5	
5.00	54.48	29	3	

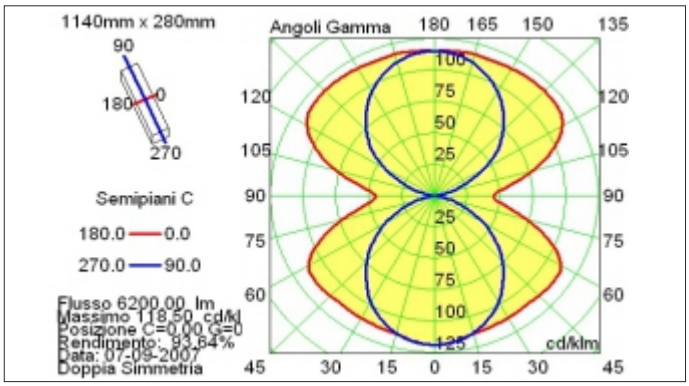

EGOLUCE s.r.l, via I.Newton 12 - 20016 Pero - Milano
telefono +39 02 339586.1 - fax. +39 02 3535112
e-mail: info@egoluce.com - http://www.egoluce.com

La presente scheda tecnica è di proprietà di EGOLUCE srl. Tutti i diritti sono riservati. Le fotografie, le descrizioni degli apparecch i, disegni quotati ed i valori fotometrici menzionati sono a titolo indicativo e non costituiscono alcun impegno per la nostra società che si riserva di apportare, in qualsiasi momento e senza preavviso, tutte le modifiche che riterrà opportune.