scheda tecnica - data sheet

modello: modell:	**BRIGITTE**
codice: code:	**2003/8001**
design:	---
anno - year:	**1978**
tipologia: tipology:	**lampada da tavolo orientabile ed estensibile** extensible and adjustable table lamp
materiali: materials:	**ottone lucido o bronzo antico con interruttore, paralume in tessuto ignifugo avorio a pieghe.** polished brass and dark bronze, whit switch, pleated and ivory not inflammable cloth shade
luce: light:	**diffusa** diffuse
lampadine - bulbs:	**42W E27 ECO** **16W E27 fluo EL** **12W E27 LED**
grado IP - IP grade:	**20**
peso netto - net weight:	**2 Kg**
finiture: finishes:	**.20 ottone lucido** **.26 bronzo antico** .20 polished brass .26 dark bronze
marcatura: marking	CE
simboli costruttivi: symbols:	F

Dimensioni del diffusore - Diffuser dimensions

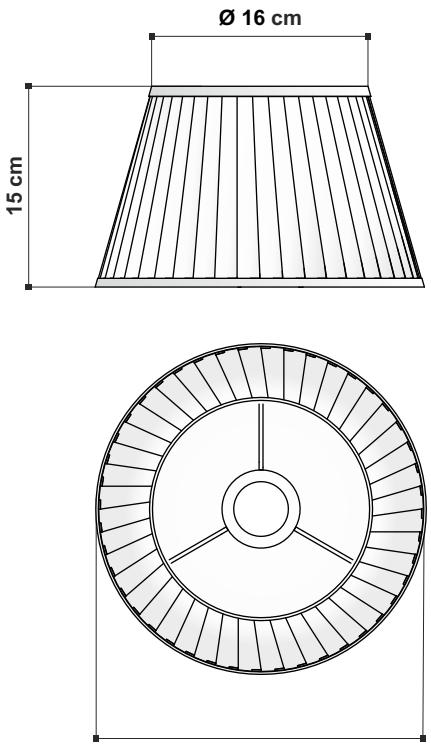

Dimensioni - Dimensions

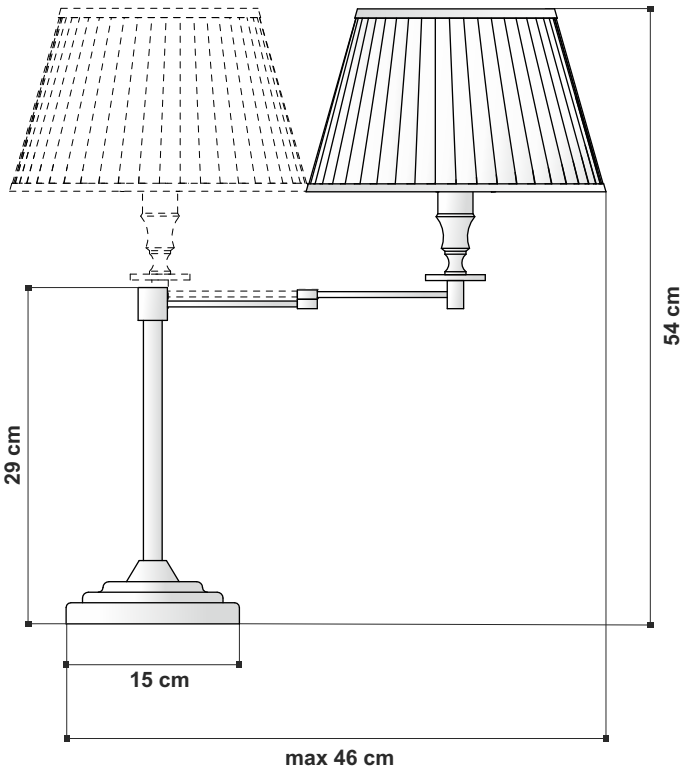

EGOLUCE s.r.l, via I.Newton 12 - 20016 Pero - Milano
telefono +39 02 339586.1 - fax. +39 02 3535112
e-mail: info@egoluce.com - http://www.egoluce.com

La presente scheda tecnica è di proprietà di EGOLUCE srl. Tutti i diritti sono riservati. Le fotografie, le descrizioni degli apparecchi, disegni quotati ed i valori fotometrici menzionati sono a titolo indicativo e non costituiscono alcun impegno per la nostra società che si riserva di apportare, in qualsiasi momento e senza preavviso, tutte le modifiche che riterrà opportune.