scheda tecnica - data sheet

modello: modell:	**TRACE**
codice code:	**4289 fluo**
design:	**R.Giovanetti**
anno - year:	**2006**
tipologia: tipology:	**lampada da parete** **wall lamp**
materiali: materials:	**struttura in metallo e allum. diffusore in vetro argentato con incisione effetto specchio** **structure in metal and al. screen made of satin silver glass with carve mirror effect**
luce: light:	**indiretta** **indirect**
lampadine - bulbs:	**24W G5 T5**
grado IP - IP grade:	**20**
peso netto - net weight:	**3,5 Kg**
finiture - finishes:	**.31 cromato - chromed**
marcatura: marking:	CE
simboli costruttivi: symbols:	F EL

Dimensioni - Dimensions

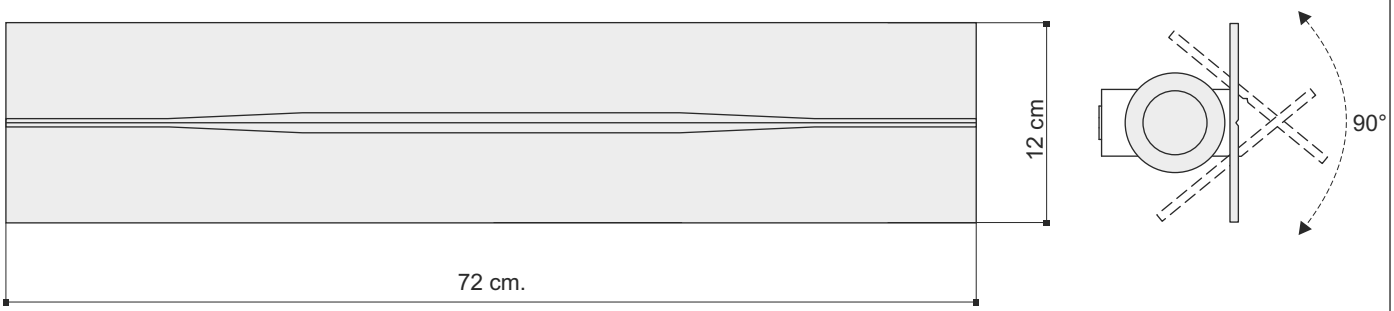

Schema per il fissaggio a parete - Outline for wall fitting

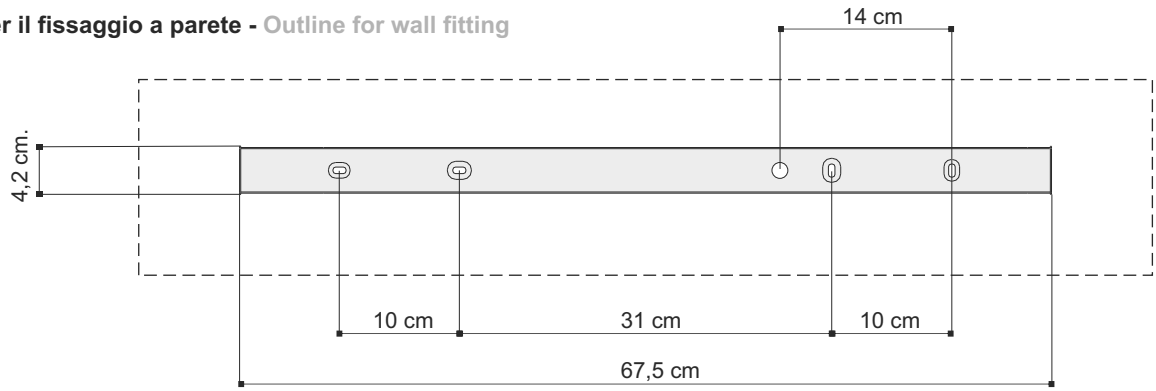

Reattore elettronico incorporato - Electronic ballast included

EGOLUCE s.r.l, via I.Newton 12 - 20016 Pero - Milano
telefono +39 02 339586.1 - fax. +39 02 3535112
e-mail: info@egoluce.com - http://www.egoluce.com

La presente scheda tecnica è di proprietà di EGOLUCE srl. Tutti i diritti sono riservati. Le fotografie, le descrizioni degli apparecch i, disegni quotati ed i valori fotometrici menzionati sono a titolo indicativo e non costituiscono alcun impegno per la nostra società che si riserva di apportare, in qualsiasi momento e senza preavviso, tutte le modifiche che riterrà opportune.